HH35 Ersatzteilliste

Ab Seriennummer 12263

Fig. 1

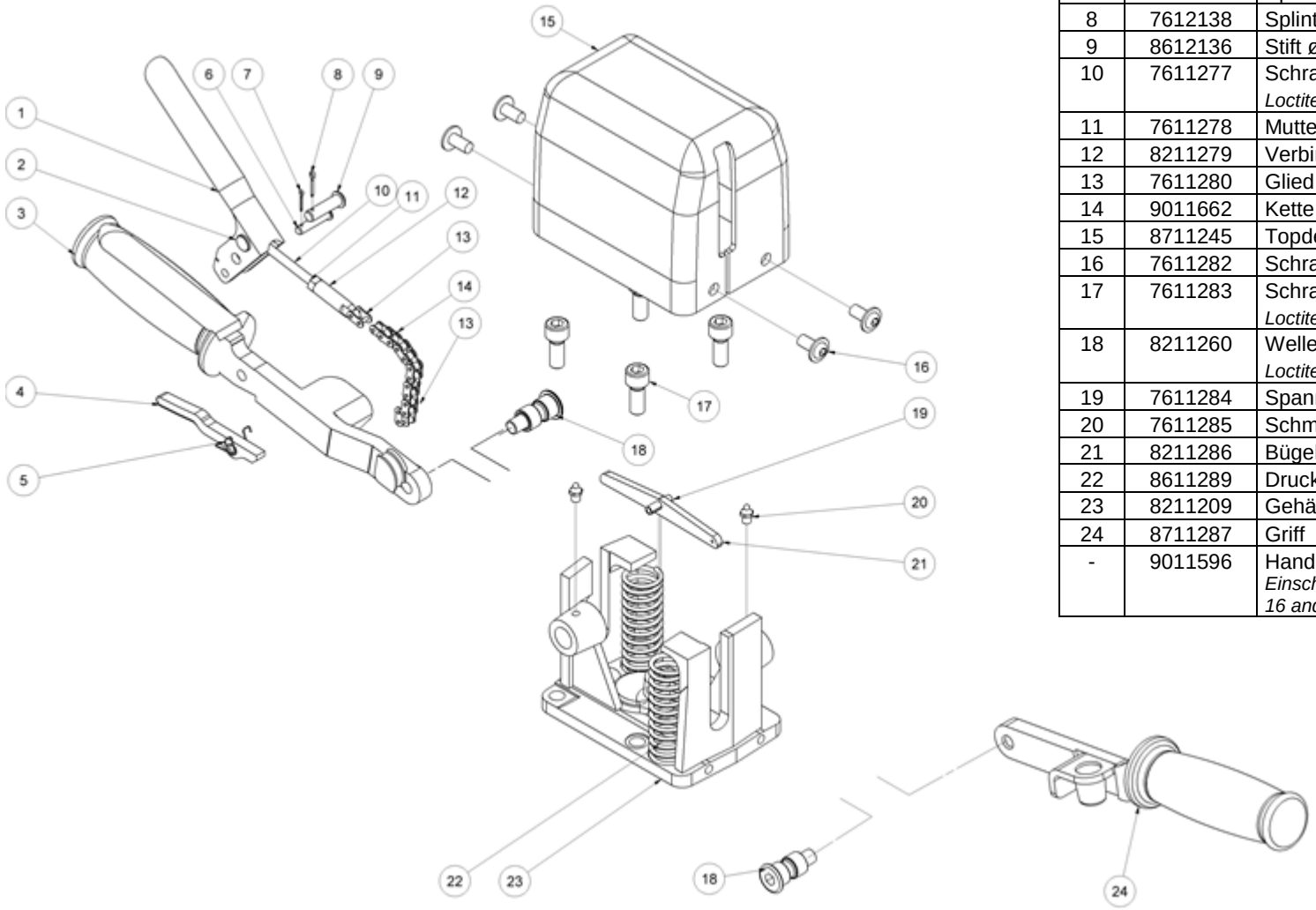

Pos.	Best.Nr.	Bezeichnung	Stck.
1	8211270	Auslösehebel	1
2	8211271	Querstift	1
3	8711275	Griff (Auslöserseite)	1
4	8211273	Sicherheitsauslöser	1
5	8611291	Feder	1
6	8612137	Stift ø6x27	1
7	7612139	Splint ø1.6x10	1
8	7612138	Splint ø2.0x12	1
9	8612136	Stift ø8x27	1
10	7611277	Schraube M6x80 *Loctite 243*	1
11	7611278	Mutter M6	1
12	8211279	Verbindungsstück	1
13	7611280	Glied	2
14	9011662	Kette	1
15	8711245	Topdeckel m/Logo	1
16	7611282	Schraube M8x16	4
17	7611283	Schraube M10x25 *Loctite 243 - 80 Nm*	4
18	8211260	Welle für Griff *Loctite 243 - 80 Nm*	2
19	7611284	Spannhülse 6x20	1
20	7611285	Schmiernippel M6	2
21	8211286	Bügel	1
22	8611289	Druckfeder	2
23	8211209	Gehäuse	1
24	8711287	Griff	1
-	9011596	Handgriff komplett *Einschl. alle Positionen abgesehen von 15, 16 and 17*	1

HH35 Ersatzteilliste

Ab Seriennummer 12263

Fig. 2

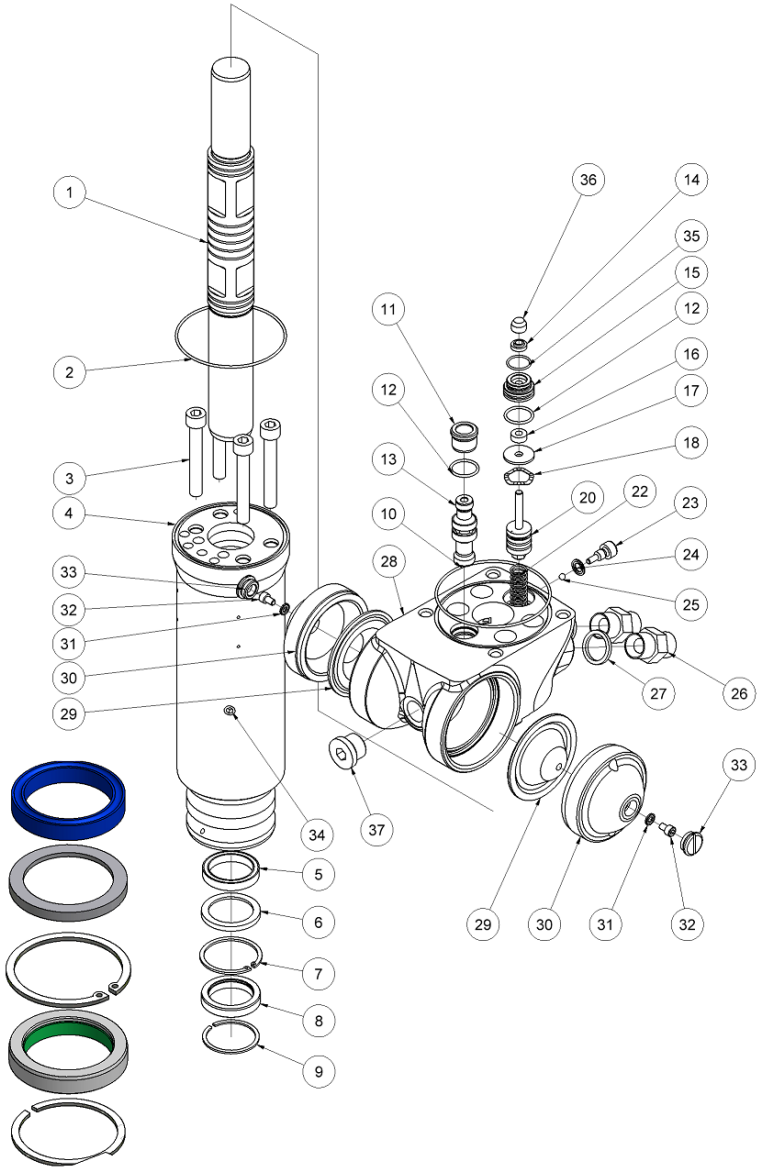

Pos.	Best.Nr.	Bezeichnung	Stck.
-	4141358	1/2" Anschlußschlauchsatz 0,3 m	1
-	7401141	Schnellkupplung 1/2" BSP Stecker	1
-	7401142	Schnellkupplung 1/2" BSP Träger	1
1	8212415	Schlagkolben	1
2	7512001	O-Ring 86x2	1
3	8612425	Schraube M12x80 *Kreuzweise anziehen 20-40-80 Nm*	4
4	9012435	Zylinder	1
5	7512005	Dichtung ø36/ø46x7.3	1
6	8212006	Stützscheibe	1
7	7612007	Sicherungsring	1
8	9012025	Abstreifer komplett	1
9	7612009	Sprengring	1
10	7512002	O-Ring 90x2	1
11	8211228	Schieberring	1
12	7511248	O-Ring 20x2	2
13	8212424	Schieber	1
14	7521013	Abstreifer	1
15	8211226	Dichtungsgehäuse	1
16	7521014	Dichtung	1
17	8211251	Scheibe	1
18	7611252	Federscheibe gewellt 23.8x17.3x0.3	1
20	9011750	Auslösekolben komplett	1
22	8611249	Druckfeder 1.25x12.5x62.5	1
23	8611255	Schraube M8 f/Kontermutter	1
24	7511254	Dichtring M8	1
25	7611253	Kugel ø5 mm	1
26	7421343	Nippel 1/2"x3/4" JIC	2
27	7521072	Dichtring 1/2"	2
28	8212416	Ventilgehäuse	1
29	7711091	Membran	2
30	8211216	Speicherdeckel	2
31	7511268	Dichtring M5	2
32	8611269	Schraube M5 f/Speicher	2
33	8211256	Verschluß	2
34	7621037	Verschlußschraube 1/8"	6
35	7511300	O-Ring 17x1.5	1
36	8211227	Distanzstück	1
37	7621075	Gewindeverschluß 1/2" m/Dichtung	1
-	9012071	Dichtungssatz	1

HH35 Ersatzteilliste

Ab Seriennummer 12263

Fig. 3

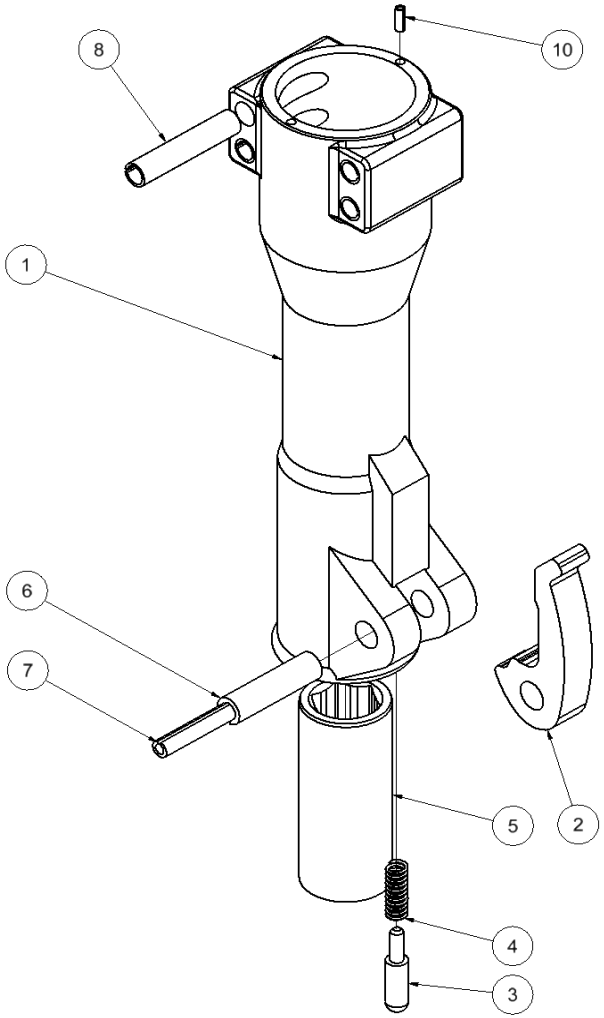

Pos.	Best.Nr.	Bezeichnung	Stck.
1	8212751	Unterteil HH35	1
2	8211220	Klinke	1
3	8211221	Stift	1
4	8611222	Druckfede 2x10x38.5	1
5	8212743	Meißelbuchse Hex 28x152	1
5	8211218	Meißelbuchse Hex 32x152	1
5	8211619	Meißelbuchse Hex 28x160	1
5	8211219	Meißelbuchse Hex 32x160	1
6	7611241	Spannhülse ø16x60	1
7	7611242	Spannhülse ø10x60	1
8	7612003	Spannhülse ø14x70	4
10	7621050	Spannhülse ø5x14	1
-	1112822	Unterteil komplett Hex 28x152	1
-	1112753	Unterteil komplett Hex 28x160	1
-	1112761	Unterteil komplett Hex 32x152	1
-	1112841	Unterteil komplett Hex 32x160	1